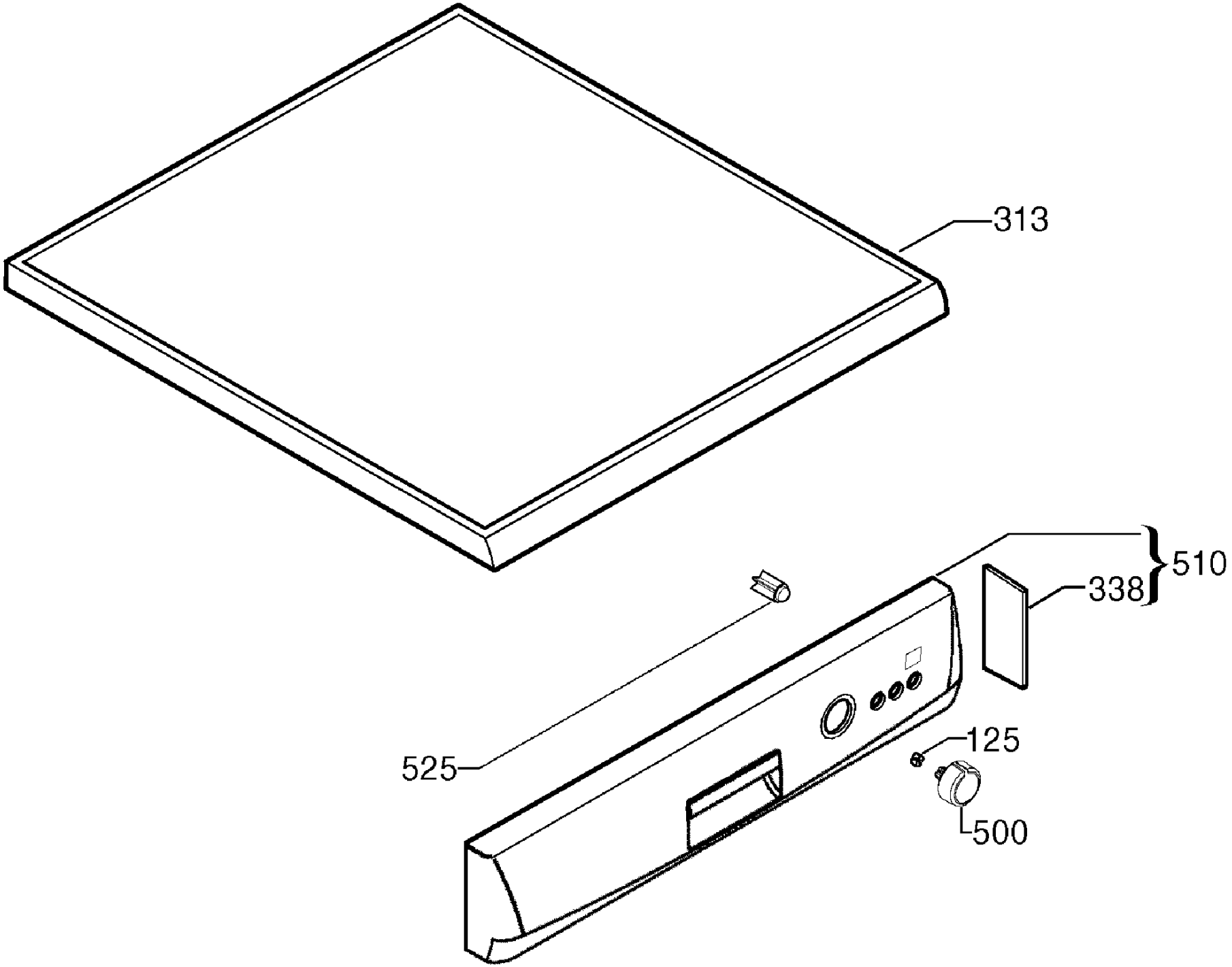
313
510
338
525
125
500

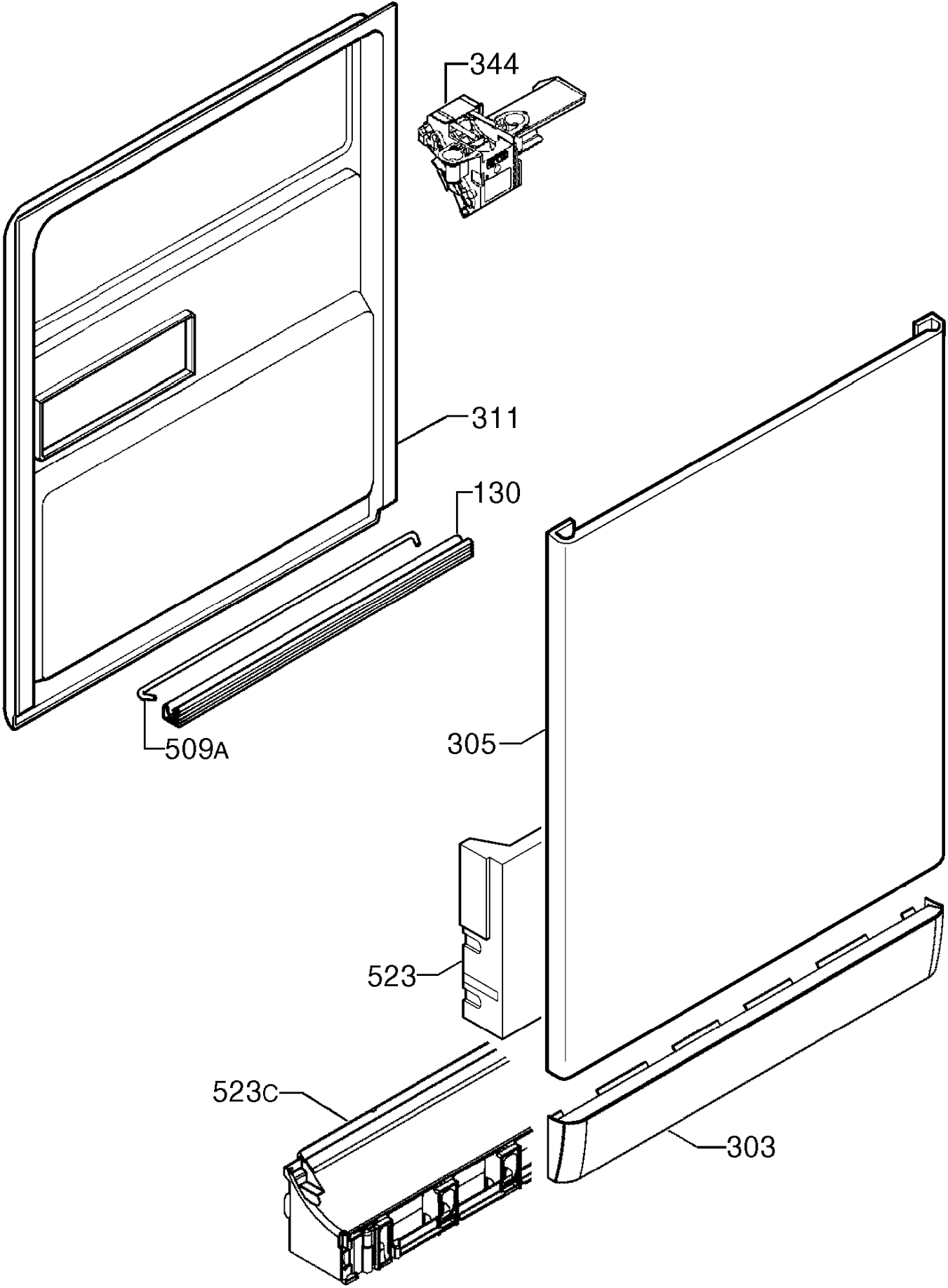
344
311
130
509A
305
523
523C
303

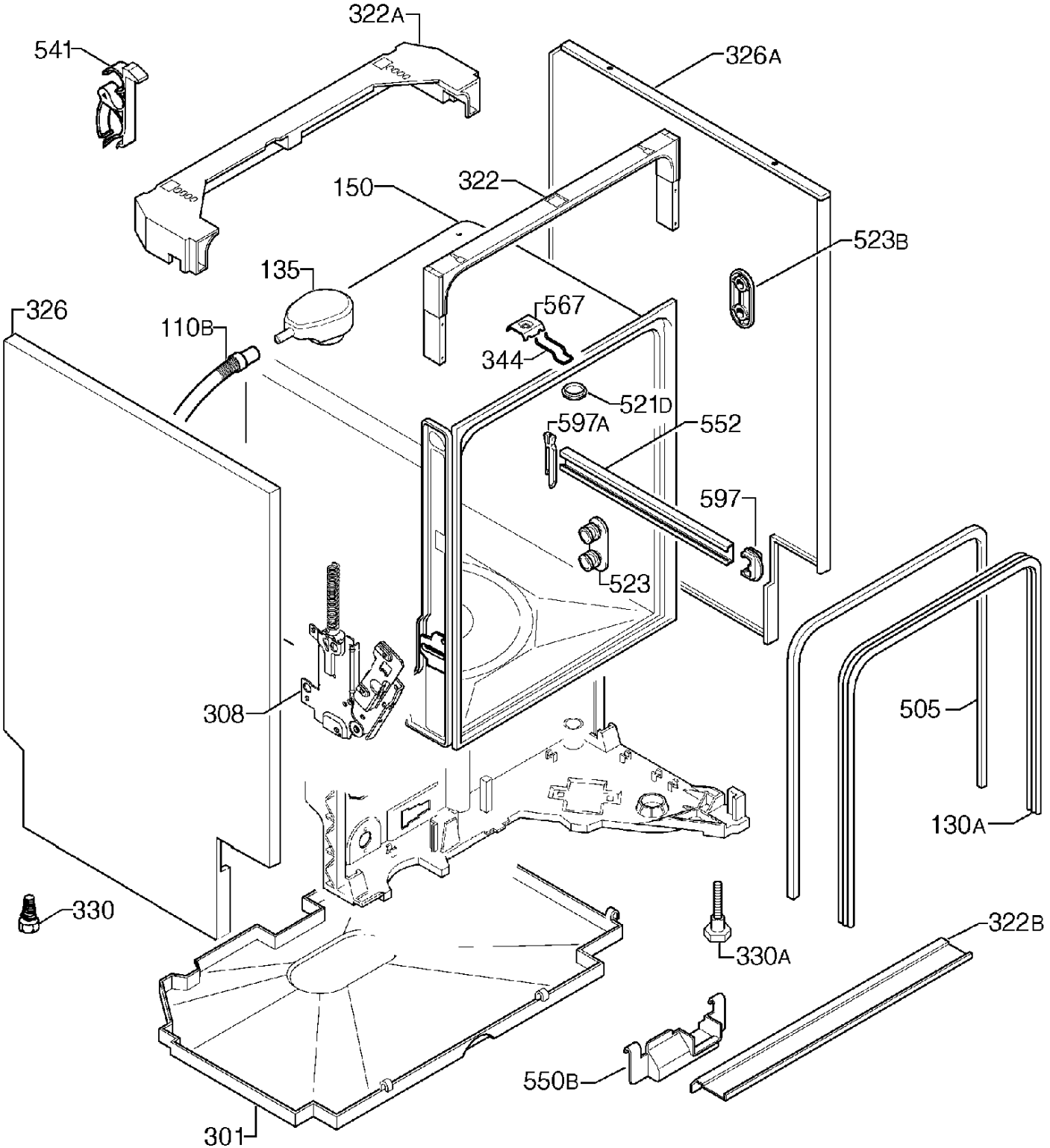
322A
541
326A
150
322
523B
135
567
326
110B
344
521D
597A
552
597
523
308
505
130A
330
322B
330A
550B
301

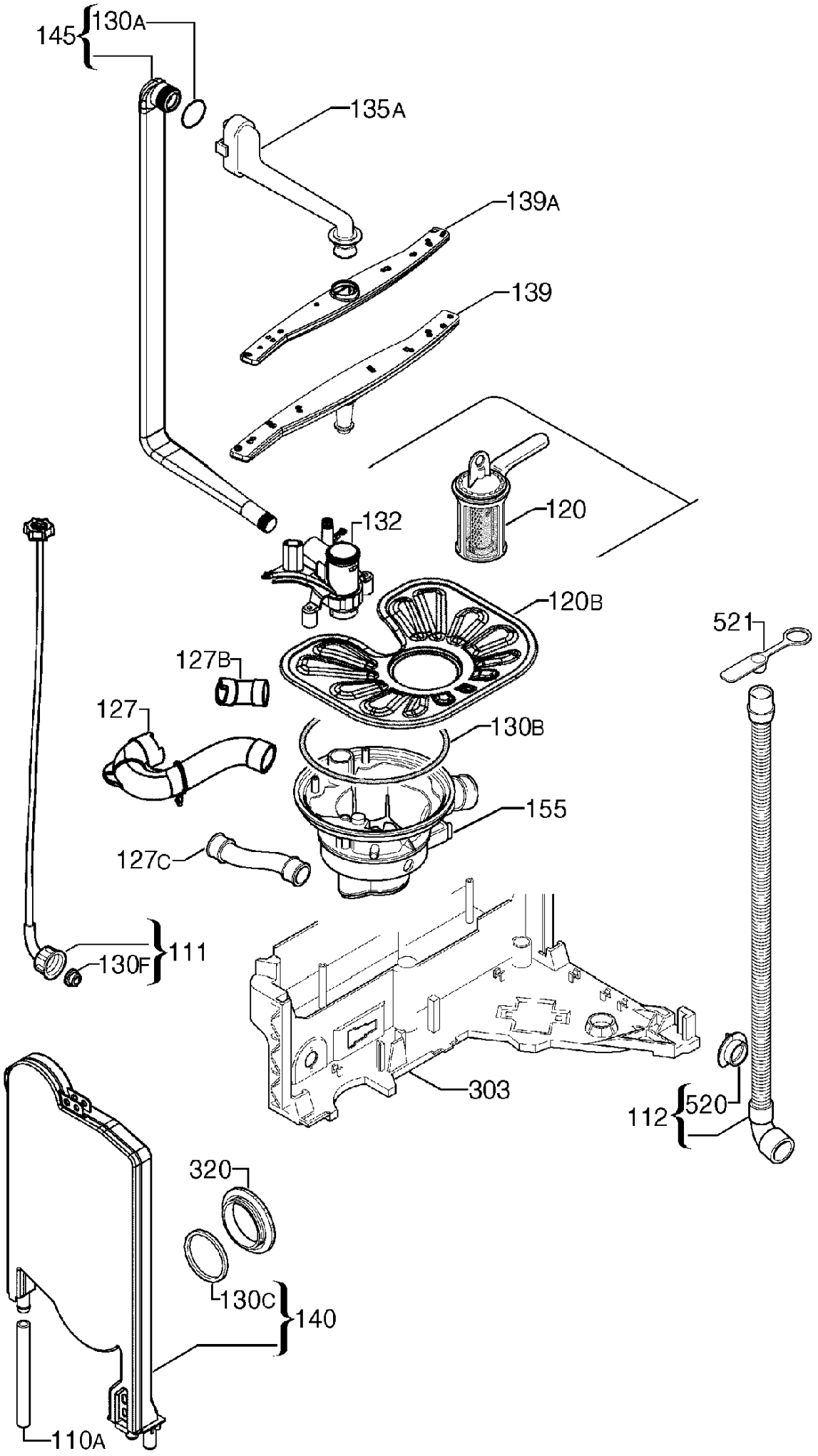
145
130A
135A
139A
139
120
132
120B
521
127B
127
130B
155
127C
111
130F
303
112
520
320
130C
140
110A

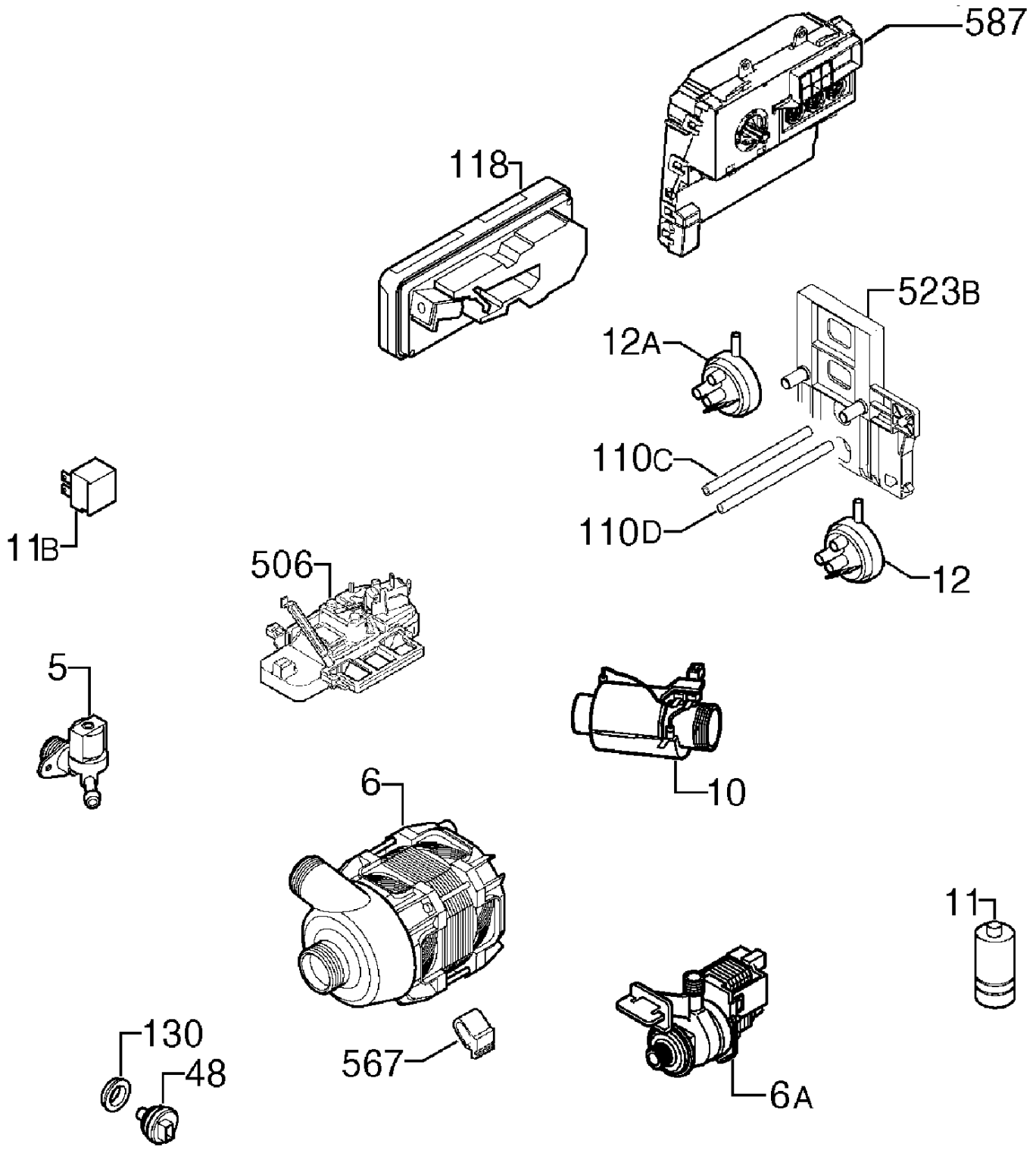
587
118
523B
12A
110C
110D
12
11B
506
5
10
6
11
130
48
567
6A

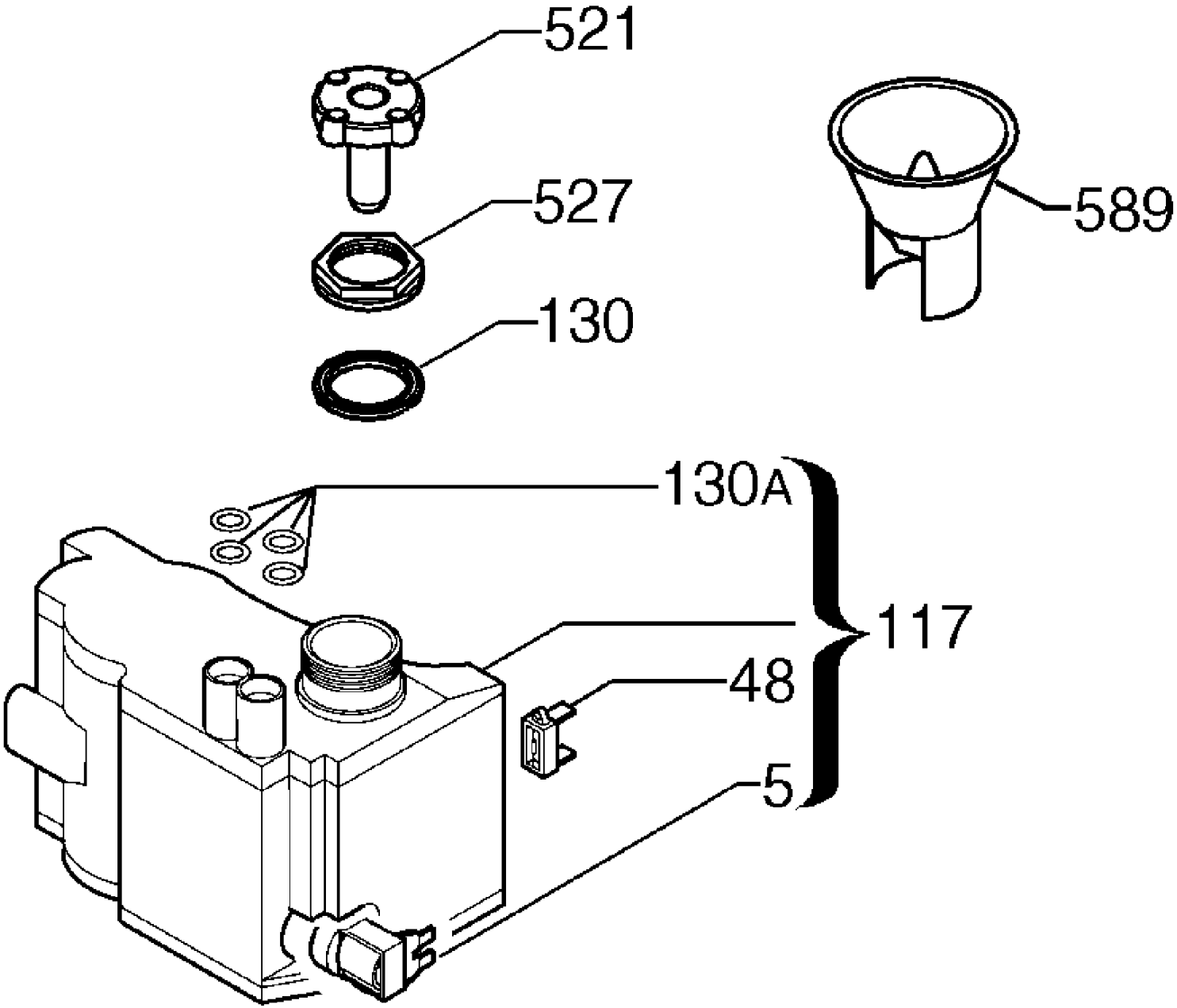
521
527
130
589
130A
117
48
5

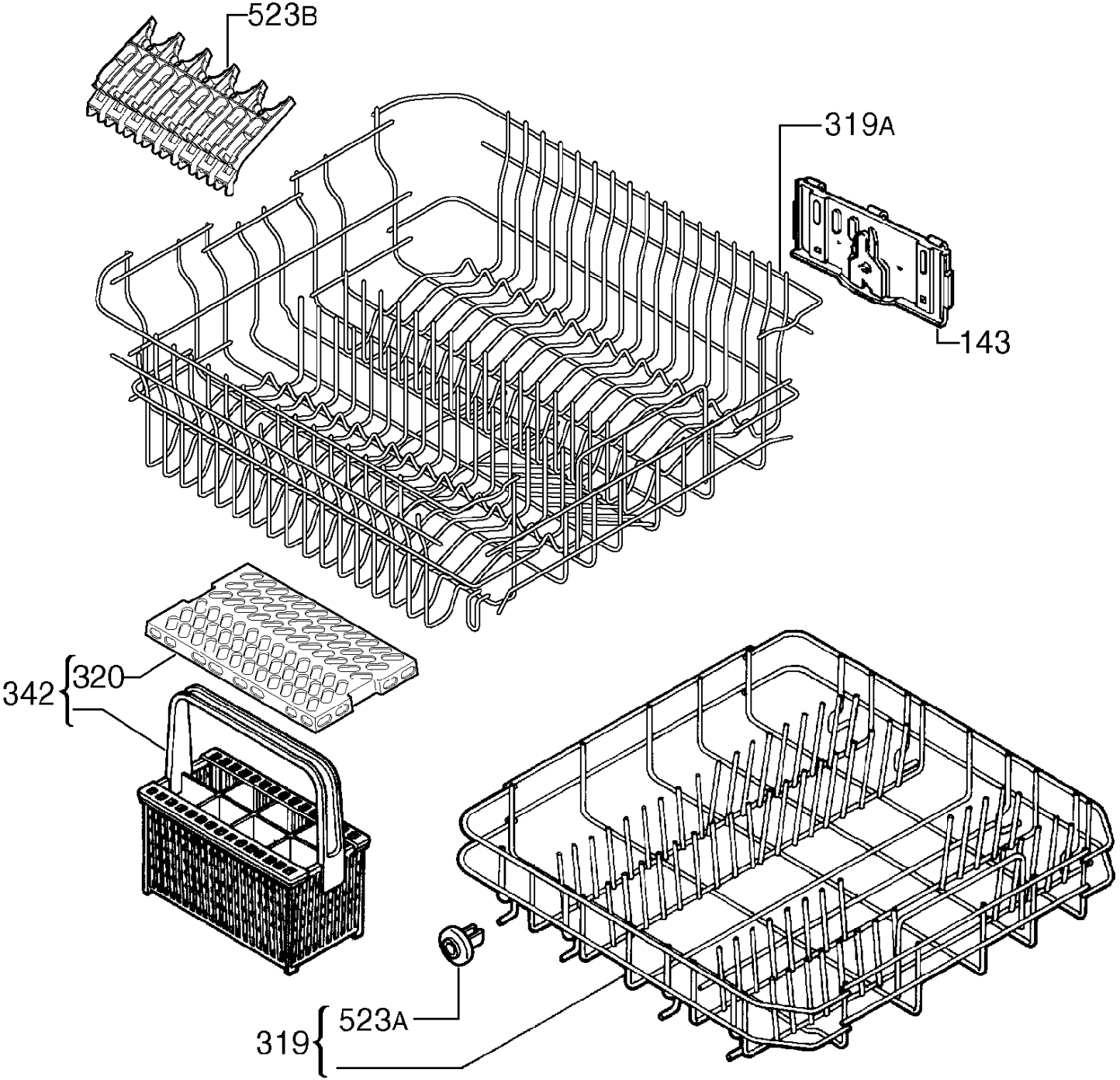
523B
319A
143
342
320
319
523A